NT-HR06X101-N-20M-CR

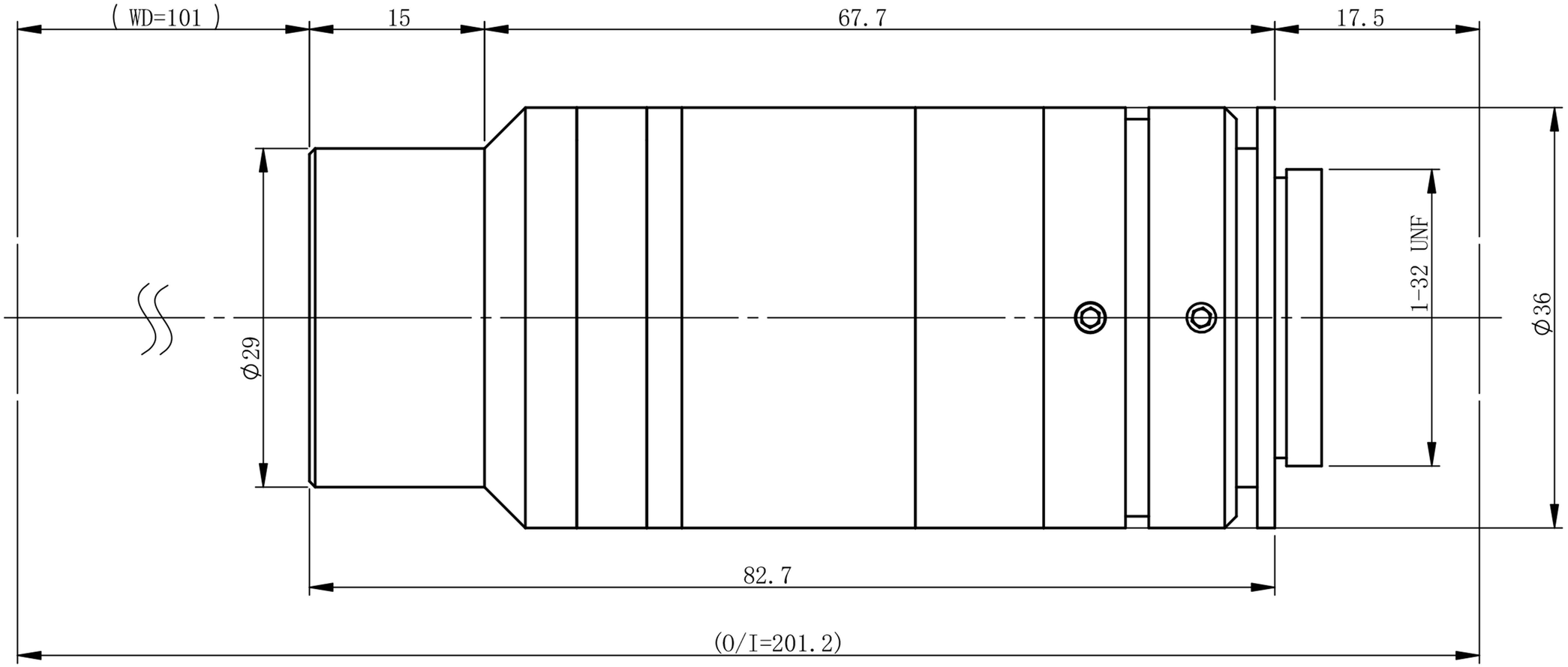

零件代号	
借(通)用件登记	
描图	
描校	
旧底图总号	
底图总号	
签字	
日期	

标记	处数	分区	更改文件号	签名	年月日	阶段标记	重量	比例
设计			标准化					
校核			工艺					
主管设计			审核					
			批准			共 张 第 张	版本	替代

双翌 SHUANGYI

深圳市双翌光电科技有限公司

NT-HR06X101-N-20M-CR