NT-HR03X225-N-20M-CR

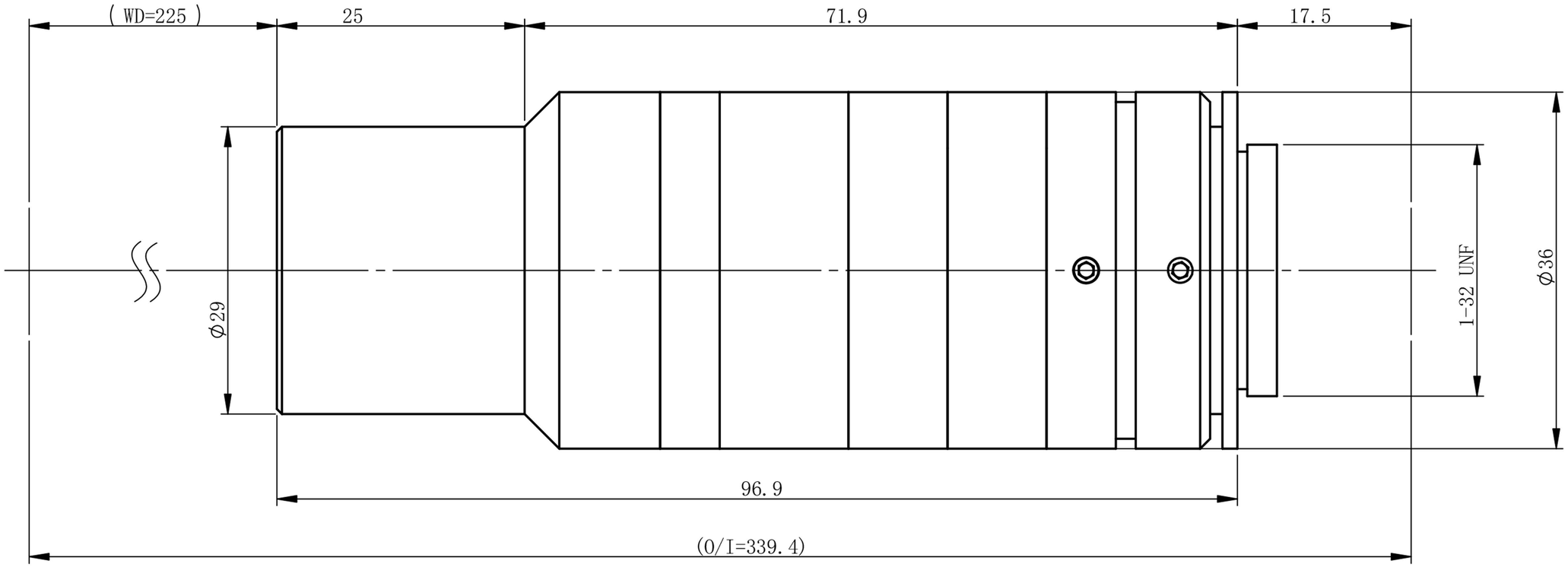


| | | | | | | | | |
|---|---|---|---|---|---|---|---|---|
| 标记 | 处数 | 分区 | 更改文件号 | 签名 | 年月日 | 阶段标记 | 重量 | 比例 |
| 设计 | | | 标准化 | | | | | |
| 校核 | | | 工艺 | | | | | |
| 主管设计 | | | 审核 | | | | | |
| | | | 批准 | | | 共 张 | 第 张 | 版本 |

双翌 SHUANGYI

深圳市双翌光电科技有限公司

NT-HR03X225-N-20M-CR

替代

零件代号

借(通)用件登记

描图

描校

旧底图总号

底图总号

签字

日期