NT-HR01X409-N-20M-CR

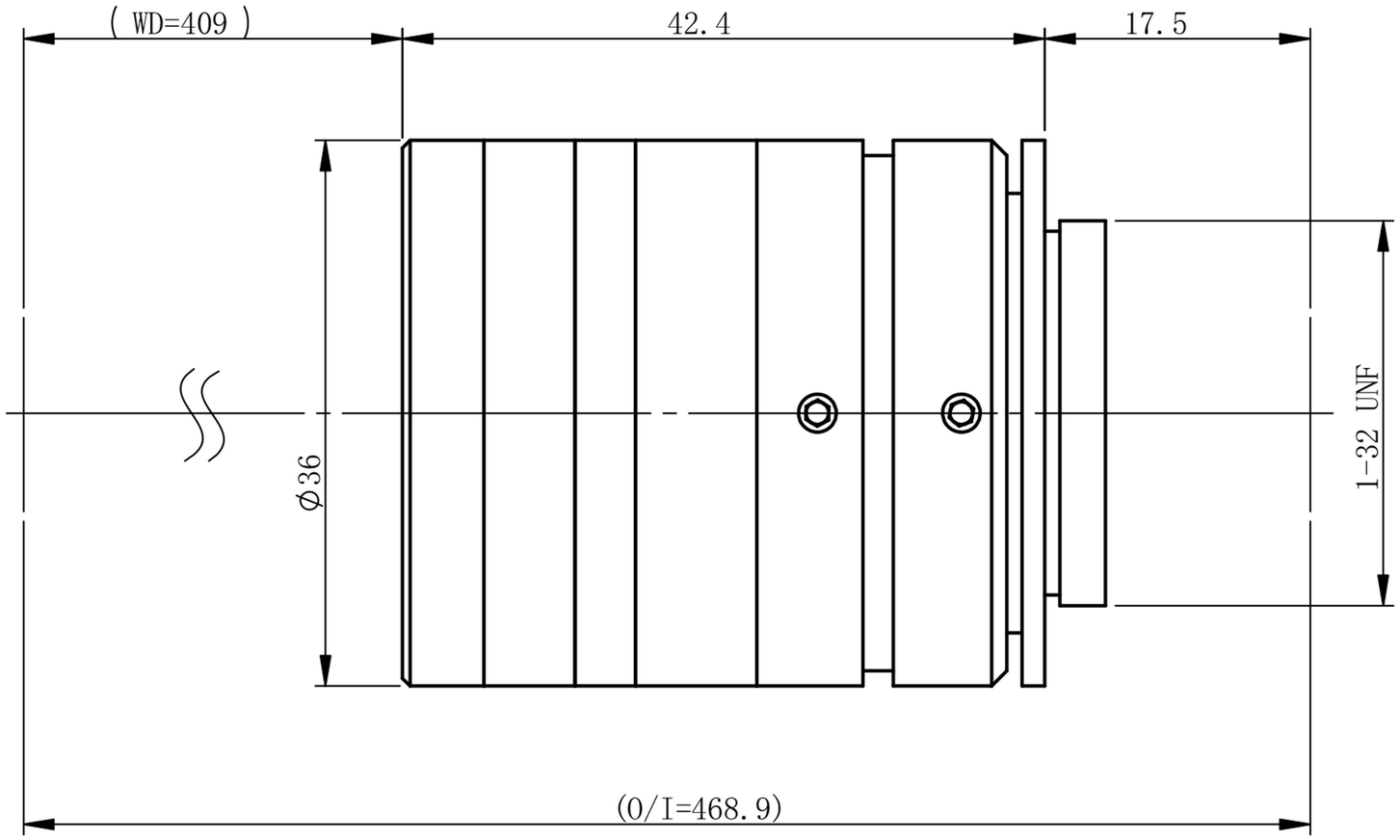

零 件 代 号	
借(通)用件登记	
描图	
描校	
旧底图总号	
底图总号	
签字	
日期	

标记	处数	分区	更改文件号	签名	年月日	阶 段 标 记	重量	比例	深圳市双翌光电科技有限公司
设计			标准化						NT-HR01X409-N-20M-CR
校核			工艺						
主管设计			审核						
			批准			共 张 第 张	版本		替代

双翌 SHUANGYI