OT-SR05X450-CO-5M-DH

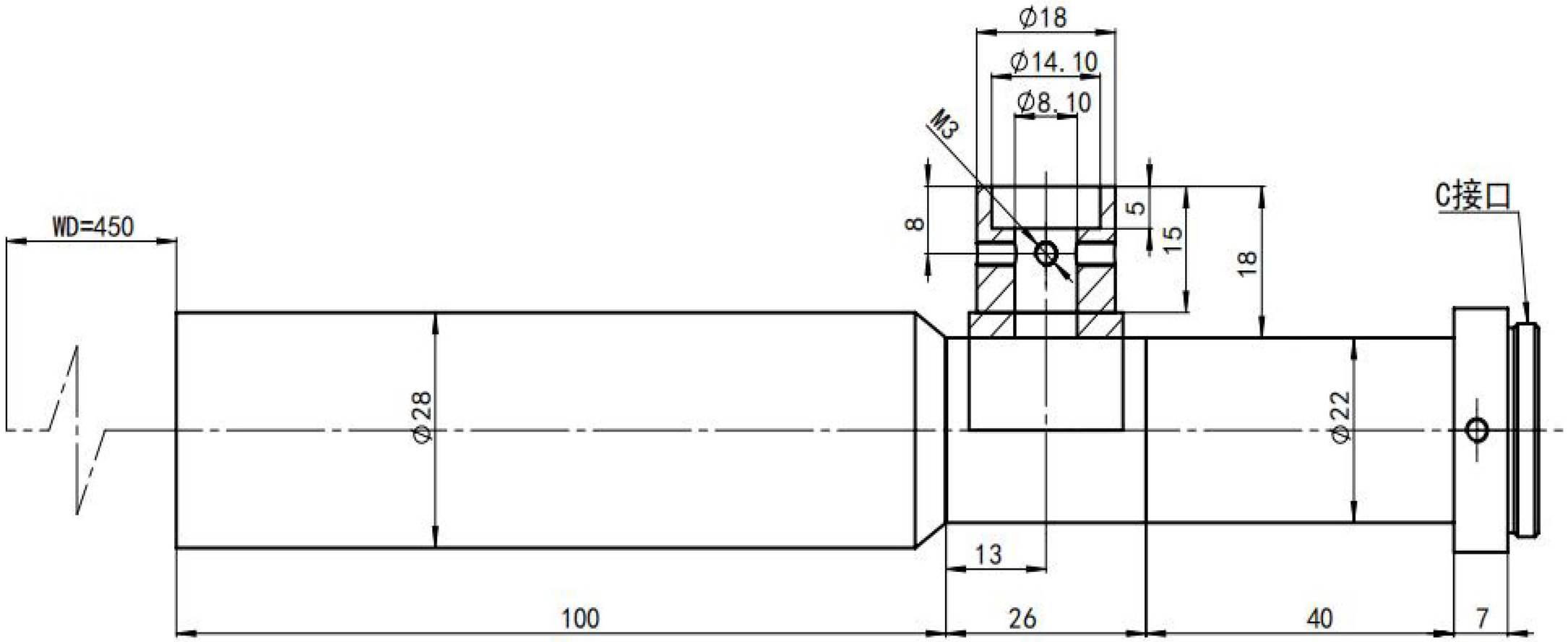

零件代号
借(通)用件登记
描图
描校
旧底图总号
底图总号
签字
日期

标记	处数	分区	更改文件号	签名	年月日	阶段标记	重量	比例	深圳市双翌光电科技有限公司
设计			标准化					1:2.5	OT-SR05X450-CO-5M-DH
校核			工艺						
主管设计			审核						
			批准			共 张 第 张	版本		替代