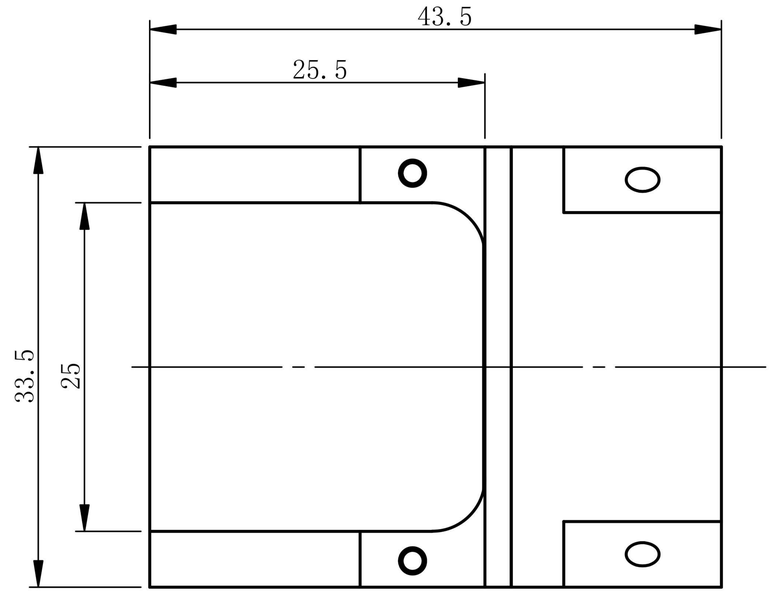

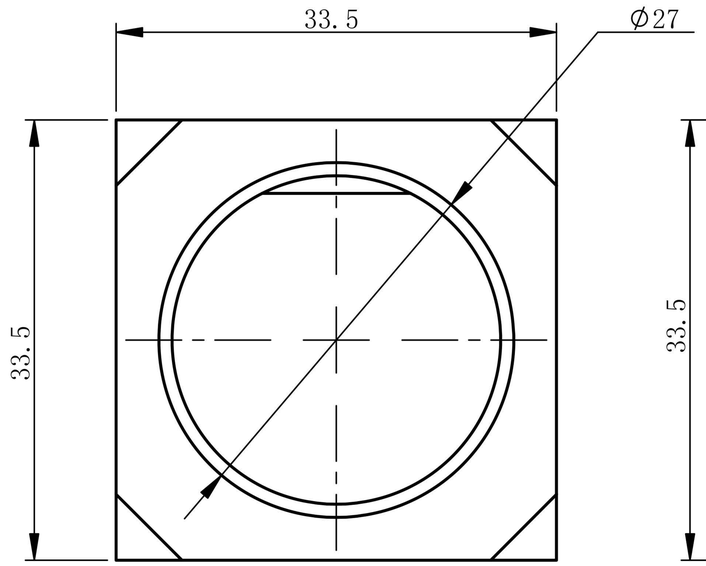

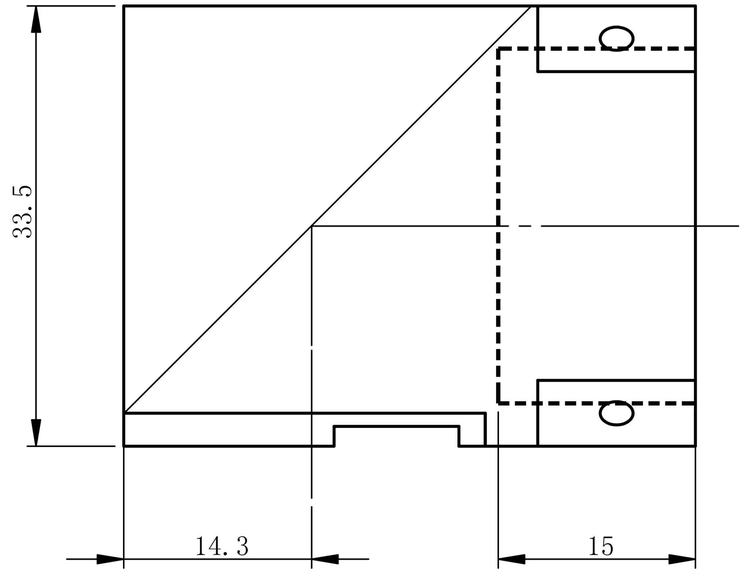

						双翌 SHUANGYI		深圳市双翌光电科技有限公司
标记	处数	分区	更改文件号	签名	年月日	阶段标记	重量	比例	PL-90-27D-14.3-CR
设计			标准化					1:2.5	
校核			工艺						
主管设计			审核						
			批准			共 张 第 张	版本	替代	

零件代号
借(通)用件登记
描图
描校
旧底图总号
底图总号
签字
日期