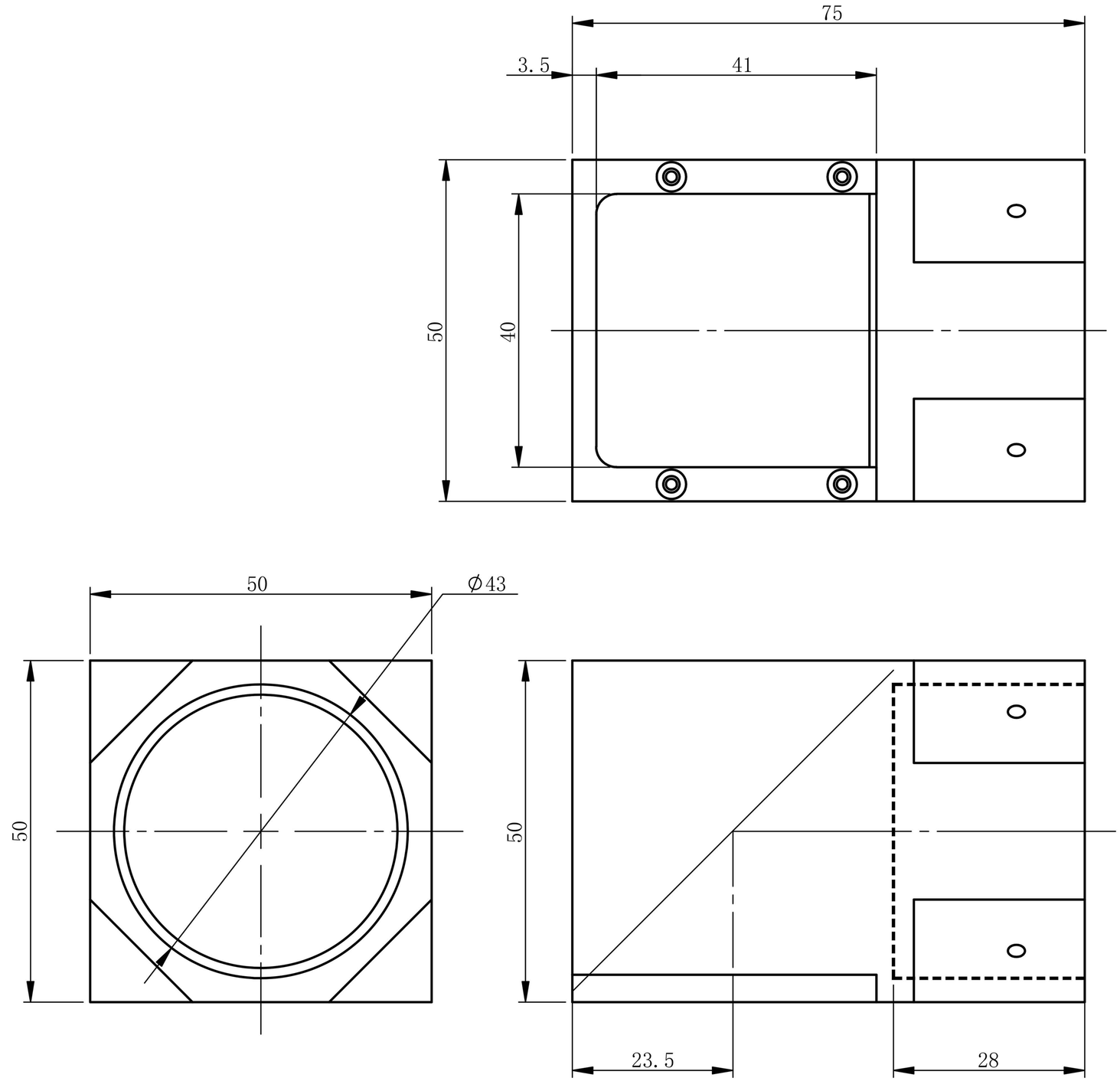

标记	处数	分区	更改文件号	签名	年月日	双翌 SHUANGYI	深圳市双翌光电科技有限公司
设计			标准化			阶段标记 / 重量 / 比例 1:2.5	PL-90-43D-23.5-CR
校核			工艺				
主管设计			审核				
			批准			共 张 第 张 / 版本	替代

零件代号

借(通)用件登记

描图

描校

旧底图总号

底图总号

签字

日期