RevNo	Revision note	Date	Signature	Checked

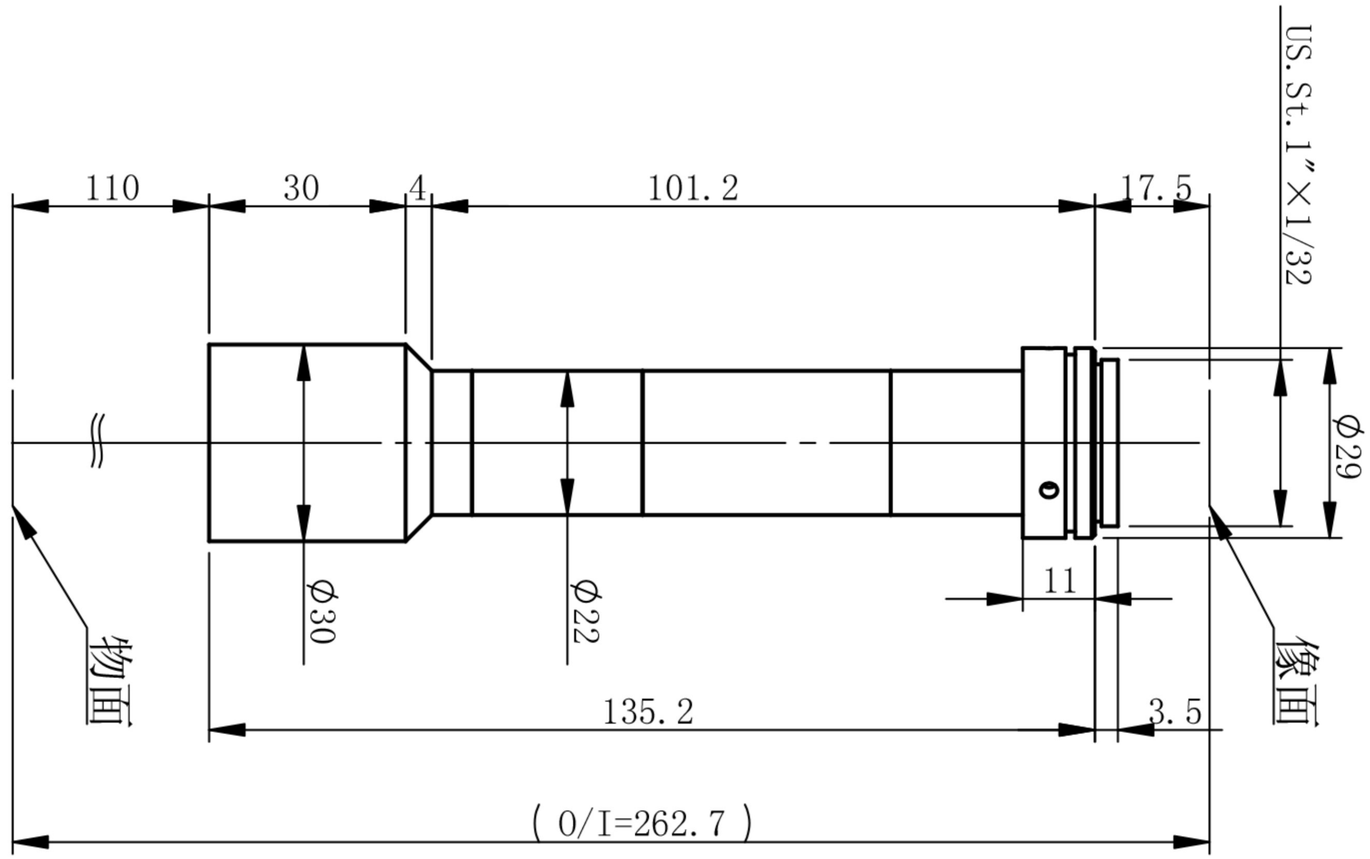

OT-HR40X110-N-5M-CR

主要参数								测量范围		深圳市双翌光电科技有限公司
光学结构	物方远心	像方视野	Φ11mm	景深	0.13mm	像方MTF	>0.3@451p/mm	2/3'	8.45×7.07 2.1×1.8mm	双翌 SHUANGYI
倍率	4	工作距离	110mm±3%	光圈	F22.1	光学畸变	<0.055%	1/2'	6.4×4.8 1.6×1.2mm	
物方视野	Φ2.8mm	远心度	<0.04°	分辨力	3.7μm			1/3'	4.8×3.6 1.2×0.9mm	