RevNo	Revision note	Date	Signature	Checked

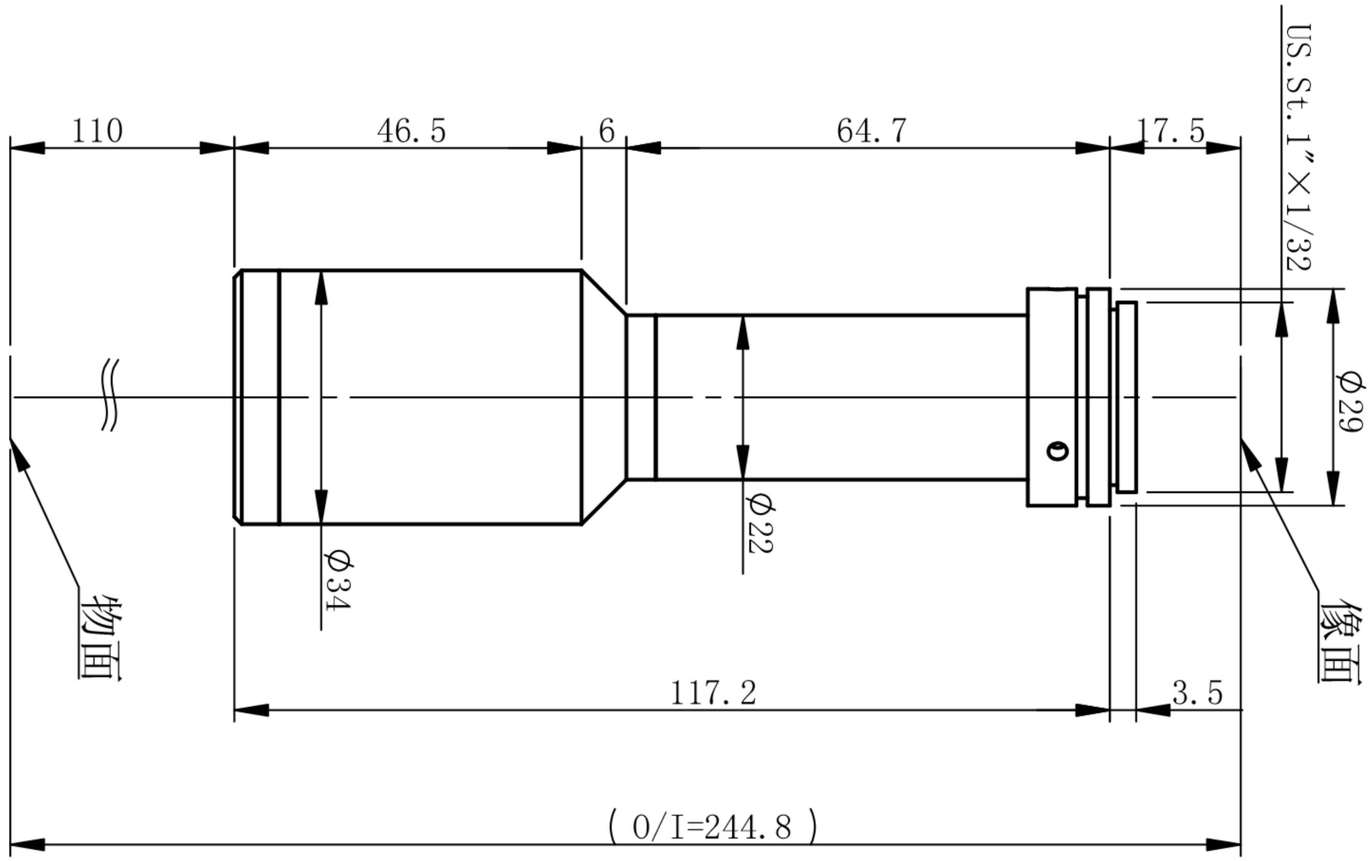

OT-HR08X110-N-5M-CR

主要参数								测量范围		深圳市双翌光电科技有限公司
光学结构	物方远心	像方视野	Φ11mm	景深	1.7mm	像方MTF	>0.3@1001p/mm	2/3’	8.45×7.07　10.6×8.8mm	双翌 SHUANGYI
倍率	0.8	工作距离	110mm±3%	光圈	F10	光学畸变	<0.012%	1/2’	6.4×4.8　8.0×6.0mm	
物方视野	Φ13.8mm	远心度	<0.08°	分辨力	8.3μm			1/3’	4.8×3.6　6.0×4.5mm	