RevNo	Revision note	Date	Signature	Checked

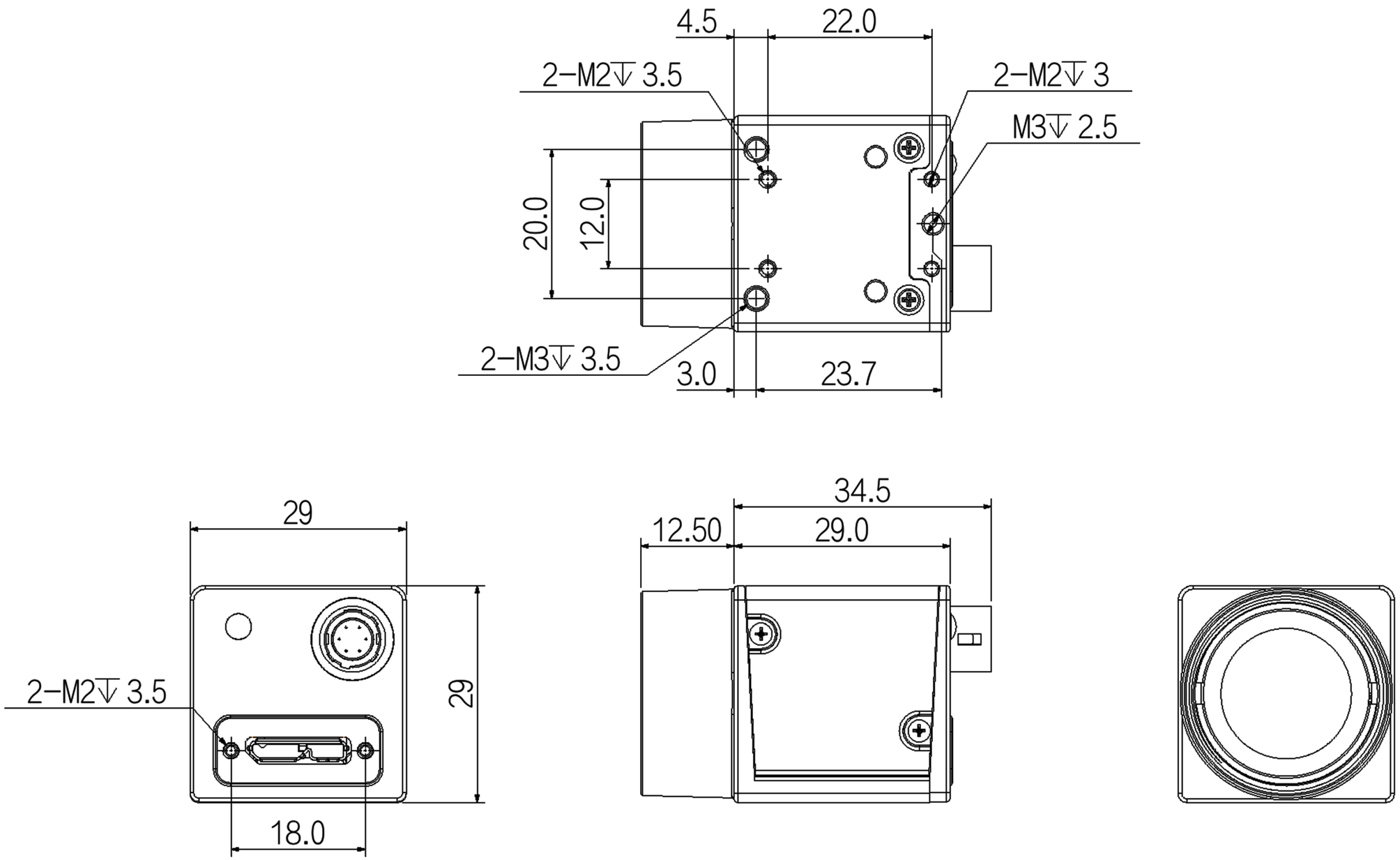

CD系列-USB3.0工业相机尺寸图

深圳市双翌光电科技有限公司

双翌 SHUANGYI