RevNo	Revision note	Date	Signature	Checked

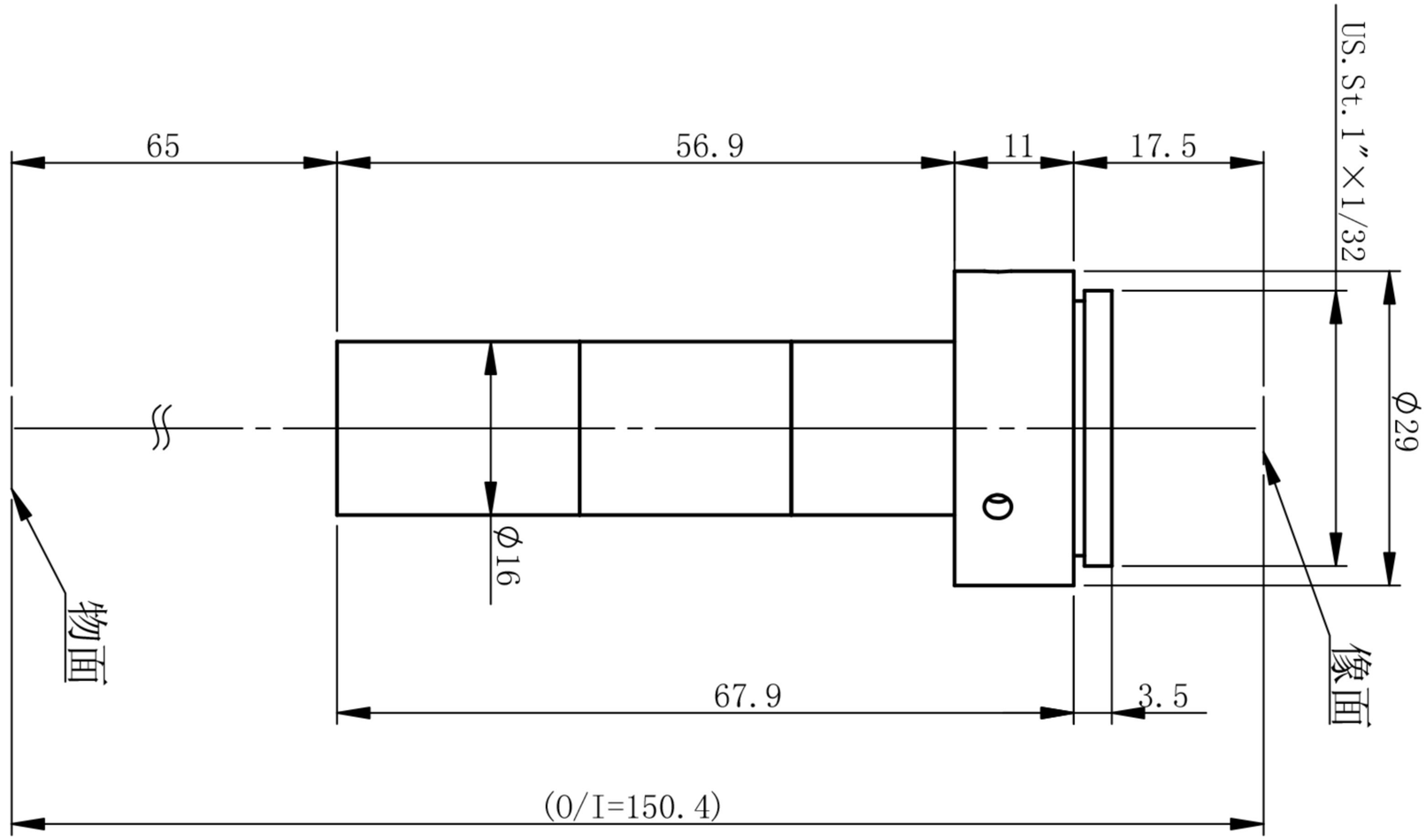

OT-SR20X65-N-2M-CR

主要参数								测量范围		深圳市双翌光电科技有限公司
光学结构	物方远心	像方视野	Φ8mm	景深	0.47mm	像方MTF	＞0.3@551p/mm	1/2’	6.4×4.8　3.2×2.4mm	双翌 SHUANGYI
倍率	2	工作距离	65mm±3%	光圈	F17.4	光学畸变	<0.025%	1/3’	4.8×3.6　2.4×1.8mm	
物方视野	Φ4mm	远心度	＜0.079°	分辨力	5.8μm					